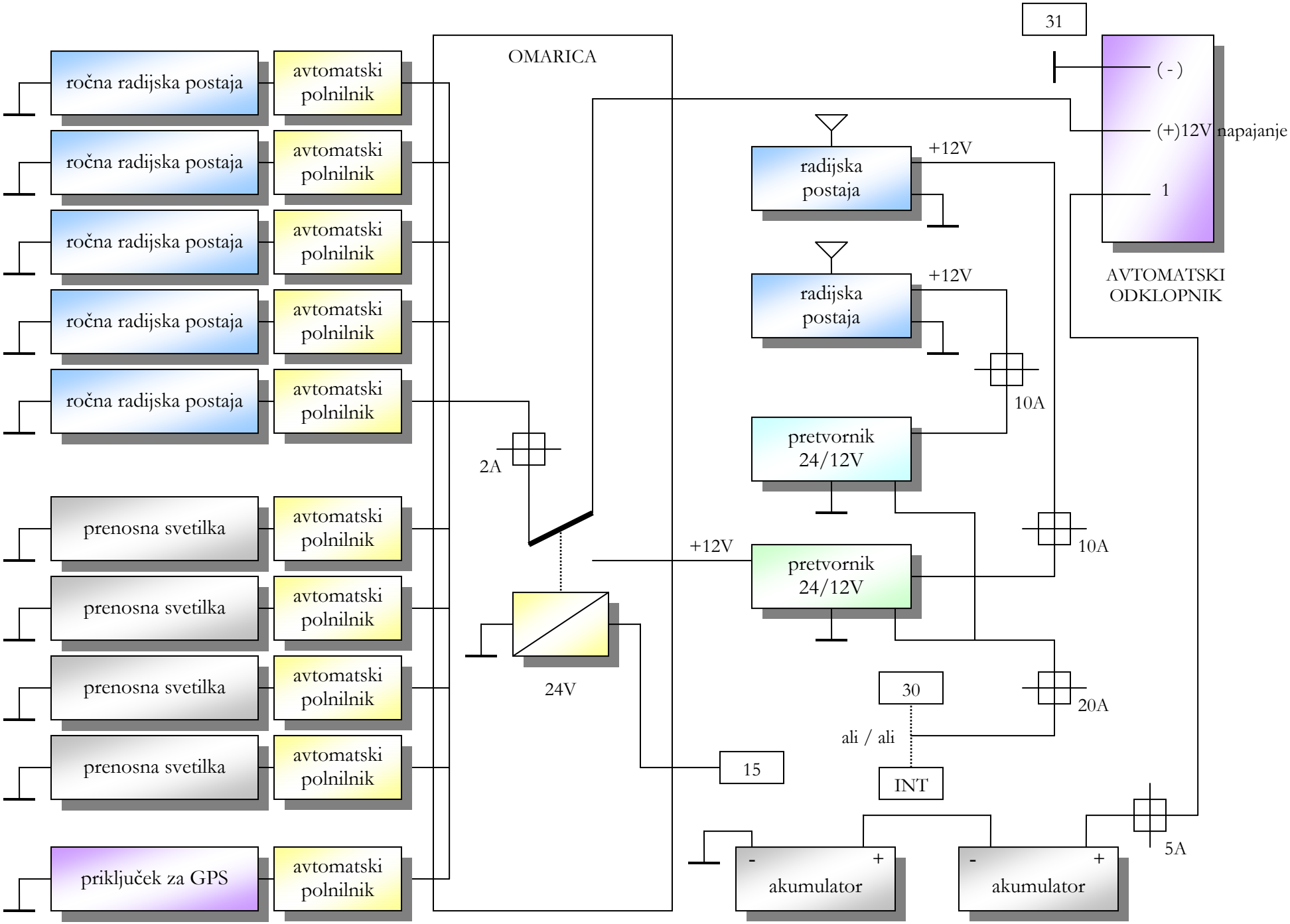
ročna radijska postaja
avtomatski polnilnik
ročna radijska postaja
avtomatski polnilnik
ročna radijska postaja
avtomatski polnilnik
ročna radijska postaja
avtomatski polnilnik
ročna radijska postaja
avtomatski polnilnik
prenosna svetilka
avtomatski polnilnik
prenosna svetilka
avtomatski polnilnik
prenosna svetilka
avtomatski polnilnik
prenosna svetilka
avtomatski polnilnik
priključek za GPS
avtomatski polnilnik
OMARICA
2A
24V
+12V
15
radijska postaja
+12V
radijska postaja
+12V
10A
pretvornik 24/12V
pretvornik 24/12V
10A
20A
30
ali / ali
INT
31
(-)
(+)12V napajanje
1
AVTOMATSKI ODKLOPNIK
5A
- +
akumulator
- +
akumulator